SELL LIFT

Amelin 43, 97-500 Radomsko
+48. 574 551 960
info@selllift.com

WÓZKI WIDŁOWE, PALETOWE
SERWIS, SPRZEDAŻ

www.selllift.com

WPROWADZENIE

SELL LIFT została utworzone w 1990 roku przez Janusza Wojakowskiego jako F.H.U. SELL. Od 1996 rozpoczęliśmy sprzedaż i serwis wózków widłowych tym samym zapewniając funkcjonalność sprzętów i brak przestojów w pracy na terenie Radomska i okolic.

Oferujemy Państwu wózki widłowe najwyższej jakości. Prowadzimy sprzedaż i zakup używanych i nowych wózków widłowych wiodących marek.

PROPONUJEMY:

* Naprawy wózków widłowych i paletowych;
* Sprzedaż hurtowa i detaliczna części do wózków widłowych i paletowych;
* Sprzedaż, skup wózków widłowych (diesla, gazowe, elektryczne) i paletowych ;
* Chemia do wózków widłowych;
* Sprzedaż akcesoriów i osprzętu do wózków;
* Wykonujemy naprawy bieżące ,serwis u klienta oraz remonty główne;
* Dysponujemy parkiem maszynowym w zakresie profesjonalnej regeneracji belek , zawieszeń wózków widłowych;
* Realizujemy zamówienia na części nietypowe.
* Posiadamy magazyn części zamiennych.
* Przygotowujemy dokumentacje i wózki widłowe pod dozór UDT.

OBSŁUGA

Specjalizujemy się głównie w naprawie zarówno gwarancyjnej jak i pogwarancyjnej wózków widłowych, paletowych oraz maszyn budowlanych wszystkich marek.
Prawie 30 lat istnienia to okres stałego i zrównoważonego rozwoju, poszerzania oferty oraz bazy dostawców i odbiorców, w którym wypracowaliśmy sobie jedno z czołowych miejsc na rynku wózków widłowych, zarówno nowych, jak i używanych.

Dynamika rozwoju, fachowość oraz profesjonalizm naszej firmy został doceniony przez wielu naszych klientów. Oferujemy również przygotowanie dokumentacji niezbędnej do zgłoszenia wózków widłowych w Urzędzie Dozoru Technicznego. Prowadzimy comiesięczne wpisy do dzienników konserwacji oraz resurs wózków widłowych, które wg rozporządzenia ministra gospodarki, pracy i polityki społecznej(1) jest niezbędne do pełnoprawnej eksploatacji wózka widłowego. W zależności od potrzeb Klienta, specyfiki jego pracy, uwarunkowań magazynu i ilości maszyn pracujących w jego zakładzie oferujemy szeroki wachlarz usług serwisowych. Naszym atutem jest szybka reakcja na zgłoszoną awarię w większości przypadków uruchamiamy, bądź naprawiamy wózek tego samego dnia. Wykwalifikowani serwisanci, oryginalne części zamienne i dokładny sprzęt diagnostyczny gwarantują wysoką jakość przeprowadzonej naprawy lub przeglądu.

WÓZKI WIDŁOWE
nowe i używane

Zajmujemy się sprzedażą i serwisem wózków widłowych I paletowych różnych typów. Jesteśmy dystrybutorem renomowanych producentów takich jak Jungheinrich czy EP Equipment oferujący wysokiej klasy wózki elektryczne z bateriami LI-ION

Oferujemy wózki widłowe:

- nowe i używane (spalinowe, elektryczne)
- czołowe, terenowe, boczne, paletowe,
- nożycowe, dłużycowe i kontenerowe
- sprzedaż, leasing

WÓZKI PODNOŚNIKOWE

Jako dostawca pełnego zakresu, EP Equipment produkuje wózki podnośnikowe, wózki paletowe, wózki z przeciwwagą, a także wózki do kompletacji zamówień i wózki wysokiego składowania.
Niezależnie od tego, czy szukasz pojazdów łatwych w obsłudze z optymalnym stosunkiem ceny do wydajności, czy też urządzeń do pracy na 2 zmiany / 3 zmiany,

EP Equipment ma ponad 20-letnie doświadczenie w produkcji i sprzedaży urządzeń do transportu bliskiego na całym świecie. Znajdziemy odpowiedni pojazd do Twojego indywidualnego użytku. Dowiedz się więcej o naszych pojazdach i skontaktuj się z nami w przypadku dalszych pytań.

OSPRZĘT

CUSTOMIZING oferowanych wózków widłowych to jedna z naszych najsilniejszych stron, w której wyspecjalizowaliśmy się przez lata. Profesjonalne i kompleksowo dostosowujemy wybrany wózek widłowy pod kątem indywidualnych potrzeb naszych Klientów. Tam gdzie inni nie dają rady, my proponujemy wiele różnych i alternatywnych rozwiązań.

Nasz szeroki asortyment wyposażenia dodatkowego i specjalistycznych osprzętów pozwala sprostać nawet najtrudniejszym wyzwaniom stawianym przez naszych klientów.

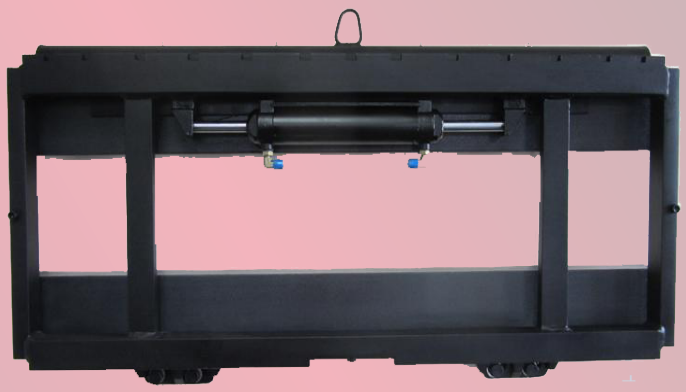

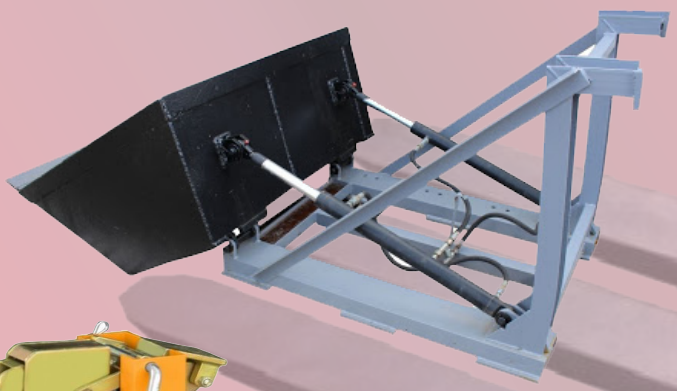

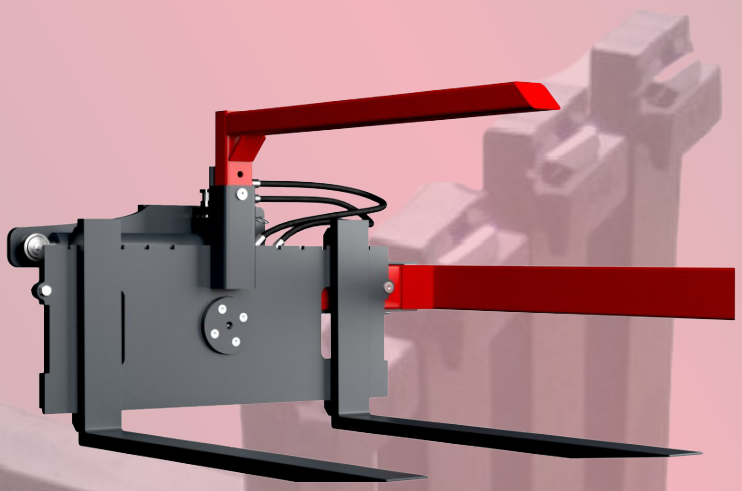

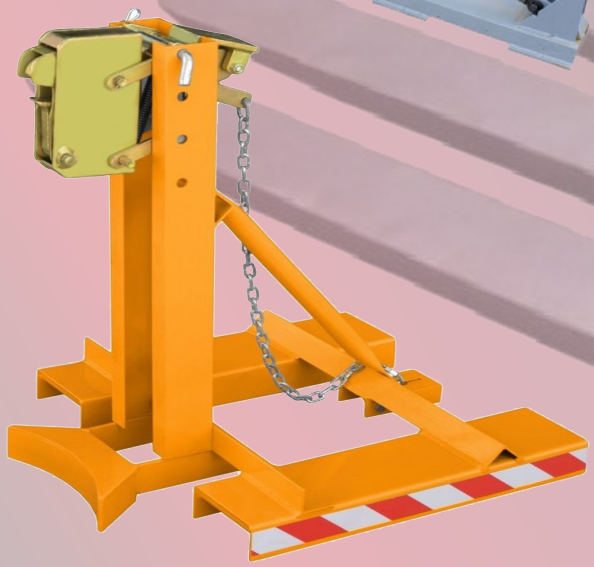

CZĘŚCI

Jednym z najważniejszych zadań, które stawia sobie nasza firma - jest zapewnienie naszym klientom najwyższej klasy części zamiennych do wózków widłowych, zarówno tych oferowanych przez nas jak i pozostałych marek obecnych na rynku

Dzięki długoletniej współpracy z renomowanymi producentami części zamiennych do wózków widłowych udało nam się wypracować bardzo dobre warunki finansowe, którymi dzielimy się z naszymi Klientami.

Serdecznie zapraszamy Państwa do skorzystania z naszej oferty!

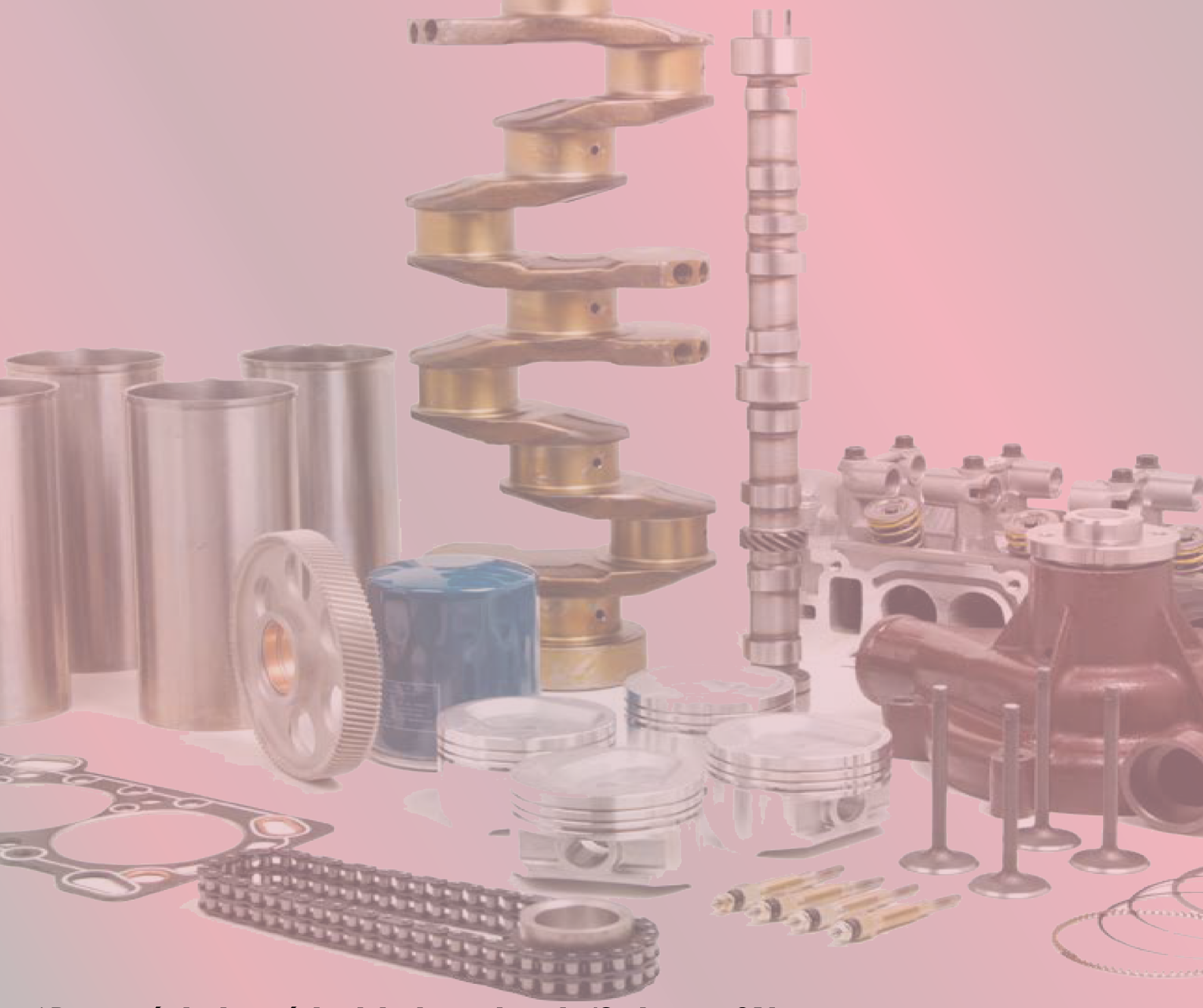

* Przy zamówieniu części w dni robocze do godz. 16 - dostawa 24 h

MAGAZYN

Zapraszamy do skorzystania z szerokiej gamy produktów wyposażenia magazynów. W naszej ofervie znajdziecie Państwo wózki paletowe, koszowe, kontenerowe, regały, słupki ochronne, chwytaki do beczek, podesty, najazdy i wiele innych

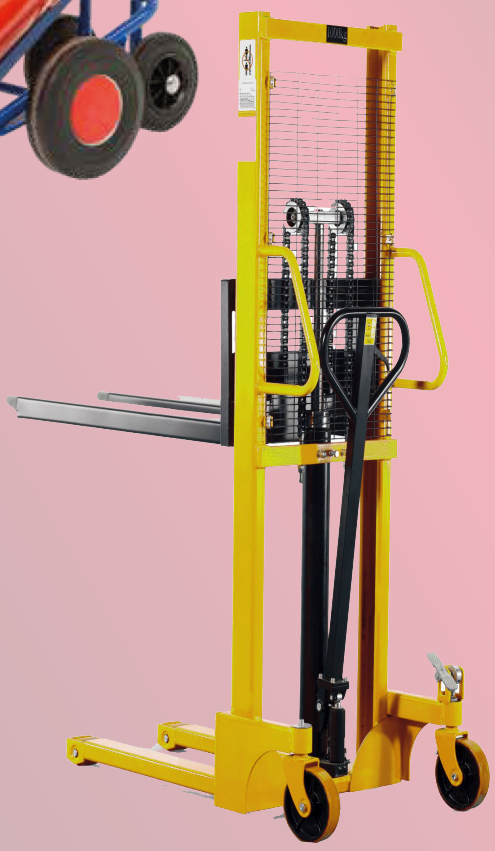

SELL LIFT

97 – 500 Radomsko,
Amelin 43
tel.: +48.574 551 960
e-mail: info@selllift.com

Biuro Obsługi Klienta:
bok@selllift.com

Serwis wózków widłowych i paletowych:
serwis@selllift.com

Księgowość:
biuro@selllift.com

Webmaster:
webmaster@selllift.com

www.selllift.com